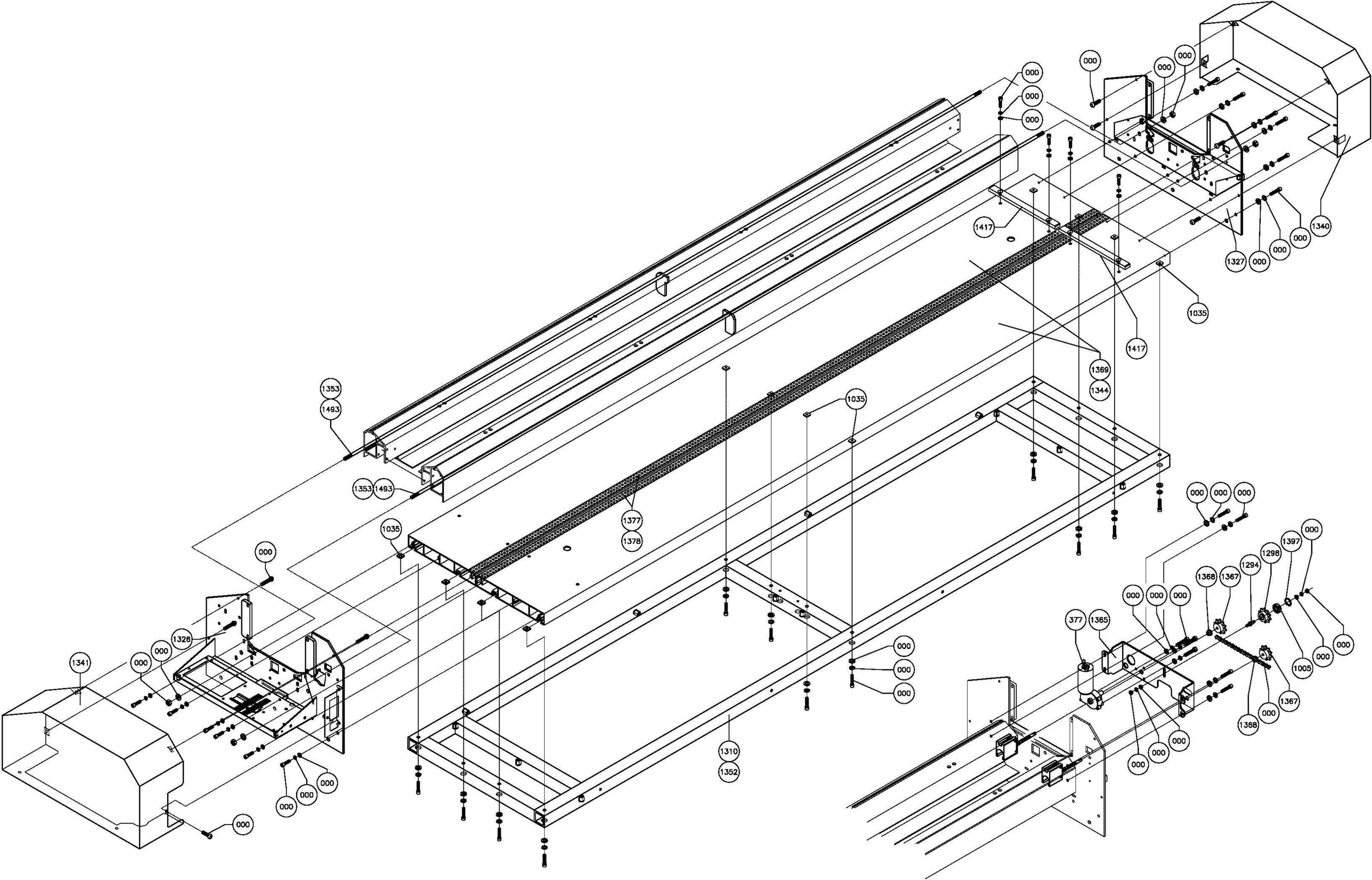
000
1417
1340
1327
1035
1369
1344
1353
1493
1377
1378
1326
1341
377
1365
1298
1294
1397
1368
1367
1005
1310
1352

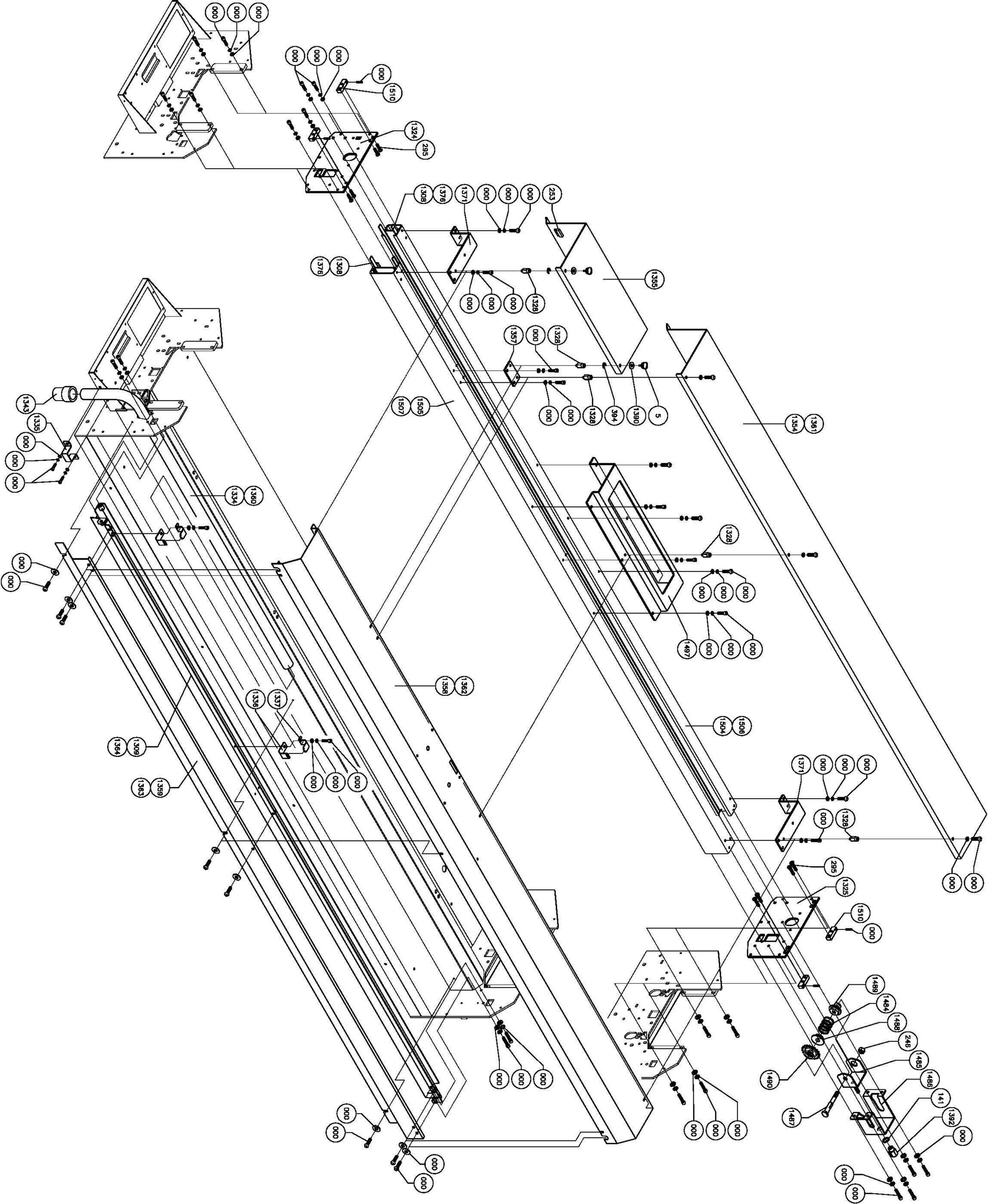
000
1510
1324
295
1308
1376
1371
253
1355
1328
1357
394
1390
5
1507
1505
1354
1361
1343
1335
1334
1360
1497
1358
1362
1336
1337
1364
1309
1363
1504
1506
1325
1489
1484
1488
245
1485
1486
141
1392
1490
1487

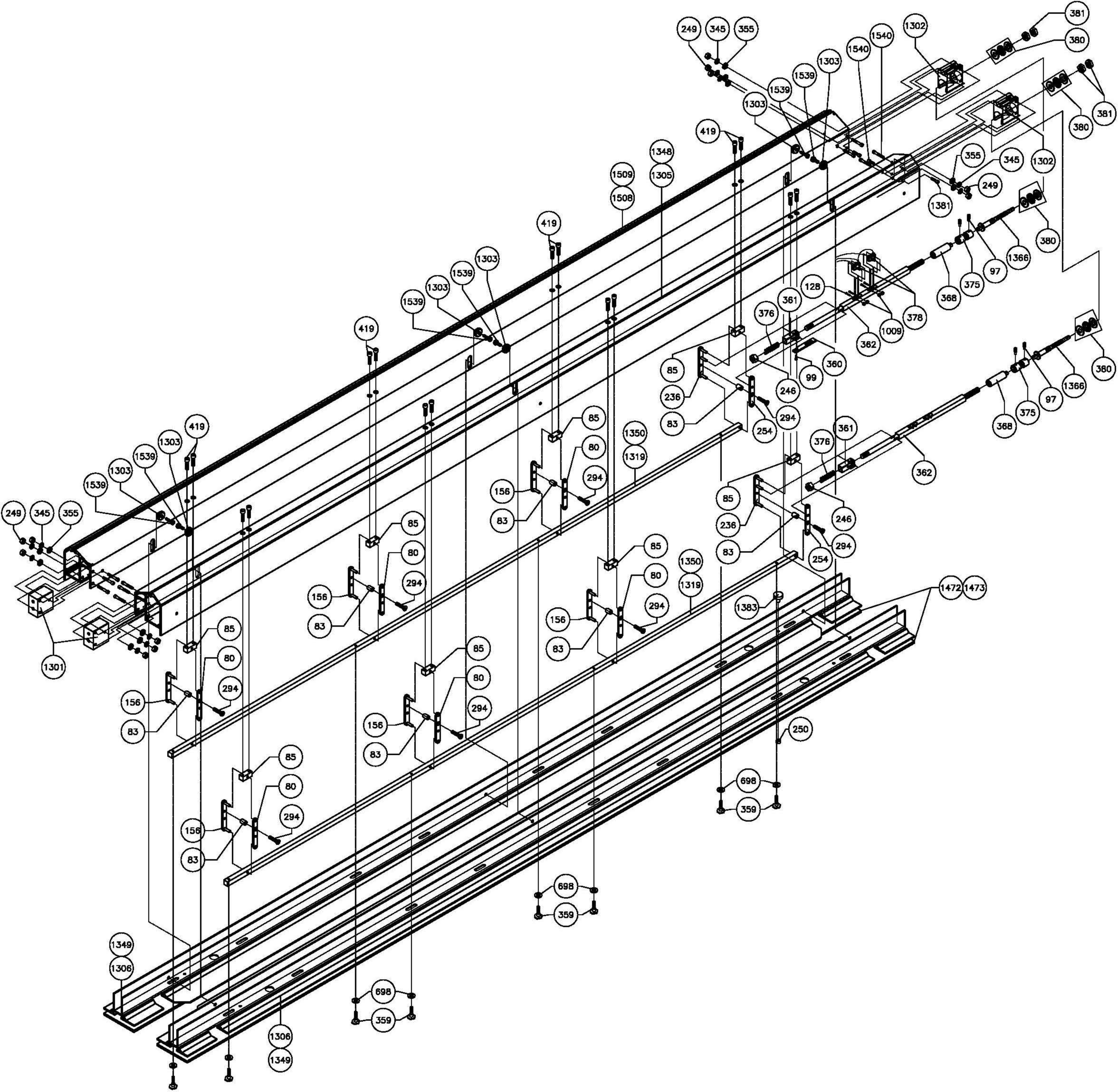
249
345
355
1539
1303
419
1509
1508
1348
1305
1540
1302
381
380
1381
1366
97
375
368
128
378
1009
361
376
362
360
99
246
294
254
85
236
83
80
156
1350
1319
1383
1472
1473
250
698
359
1301
1349
1306

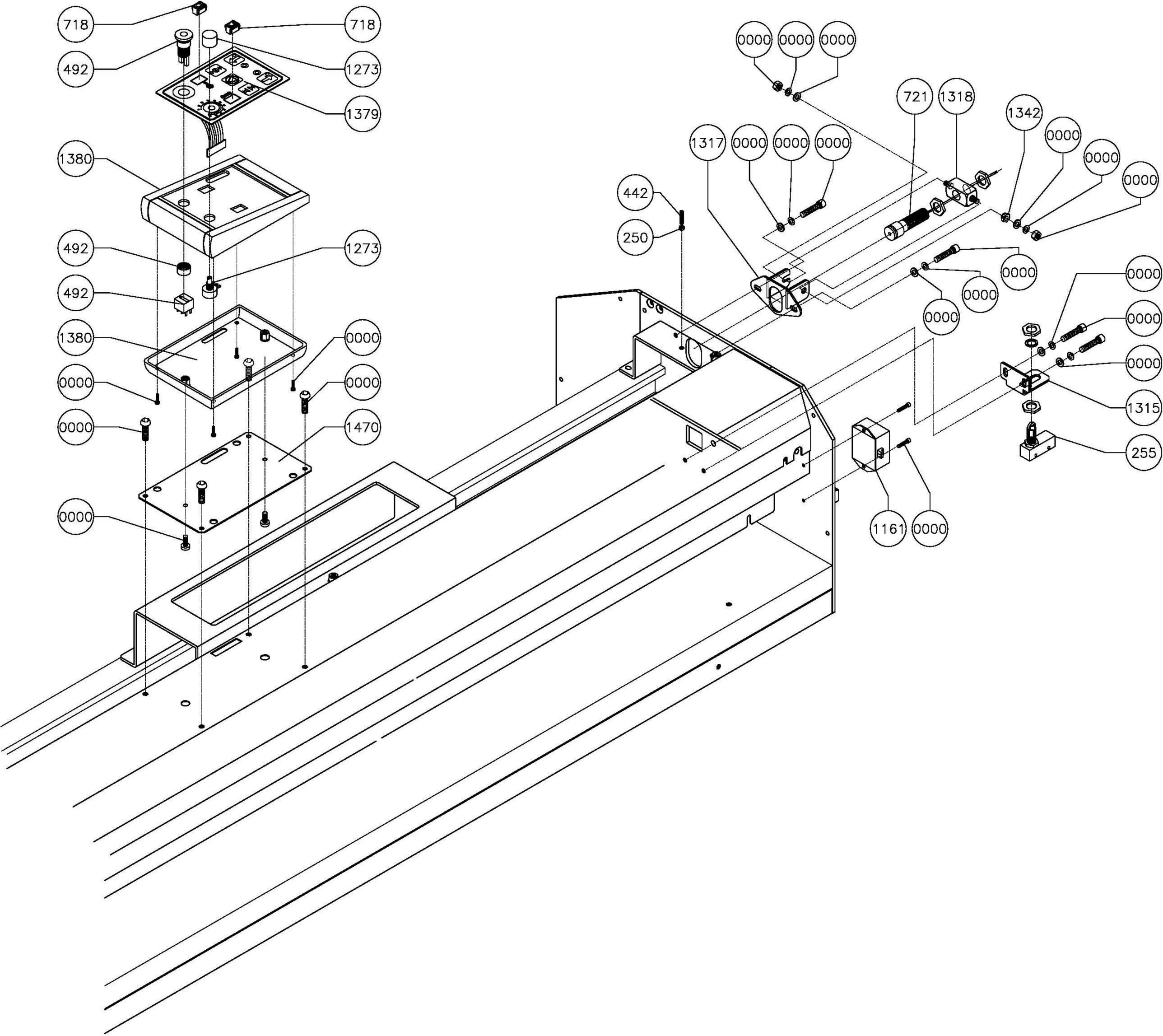
718
718
492
1273
1379
1380
492
1273
492
1380
0000
0000
0000
0000
1470
0000
0000
0000
0000
0000
1317
0000
0000
0000
721
1318
1342
0000
0000
0000
442
250
0000
0000
0000
0000
0000
0000
1315
255
1161
0000

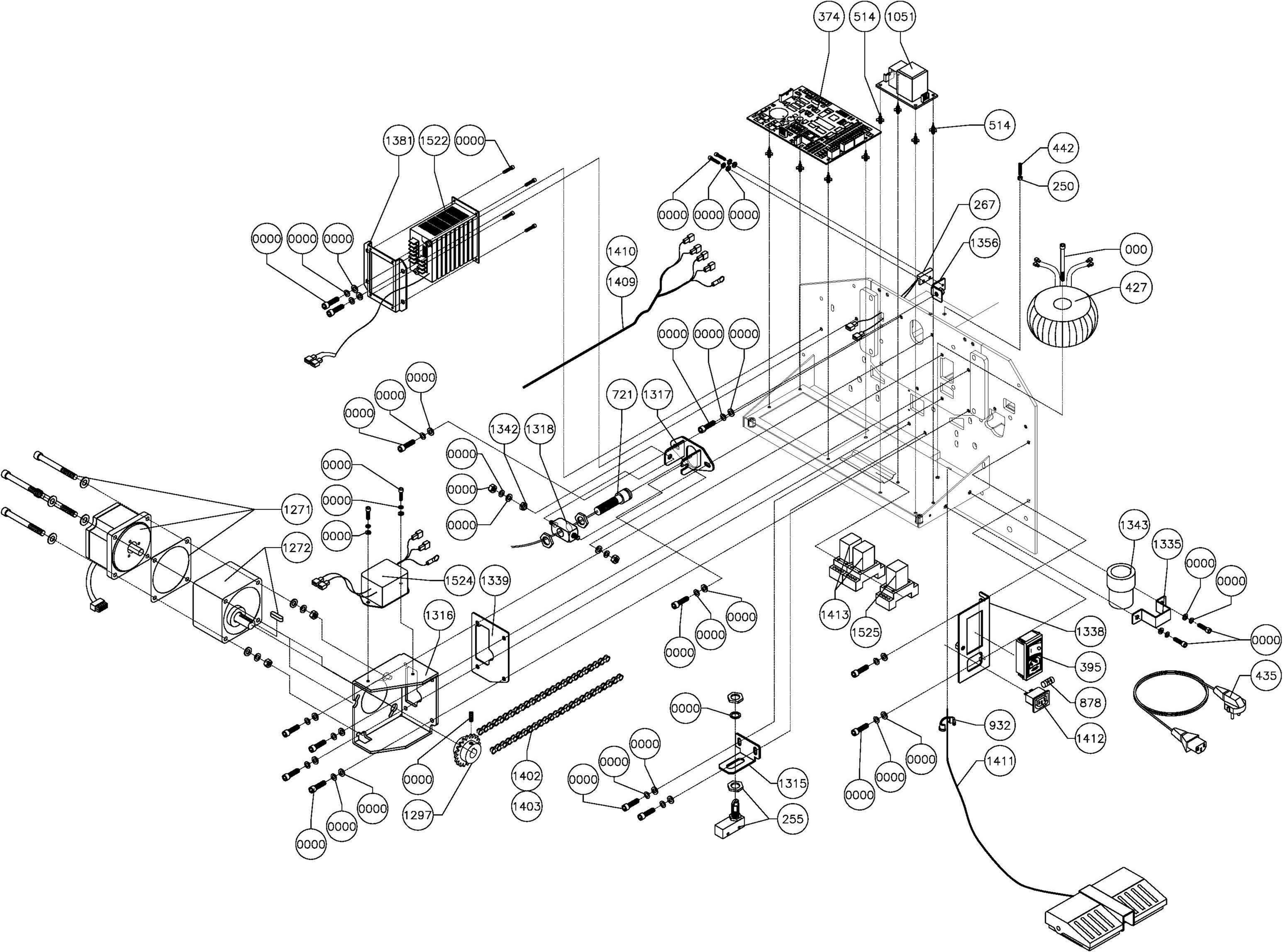
374
514
1051
514
442
250
267
1356
000
427
1381
1522
0000
0000
0000
0000
0000
0000
0000
0000
0000
0000
1410
1409
0000
0000
0000
721
1317
0000
0000
0000
1342
1318
0000
0000
0000
0000
0000
0000
1271
1272
1524
1339
1316
0000
0000
0000
1413
1525
1343
1335
0000
0000
0000
1338
395
878
1412
435
932
1411
0000
0000
0000
0000
0000
0000
0000
0000
0000
0000
0000
0000
1315
255
1402
1403
1297
0000
0000
0000

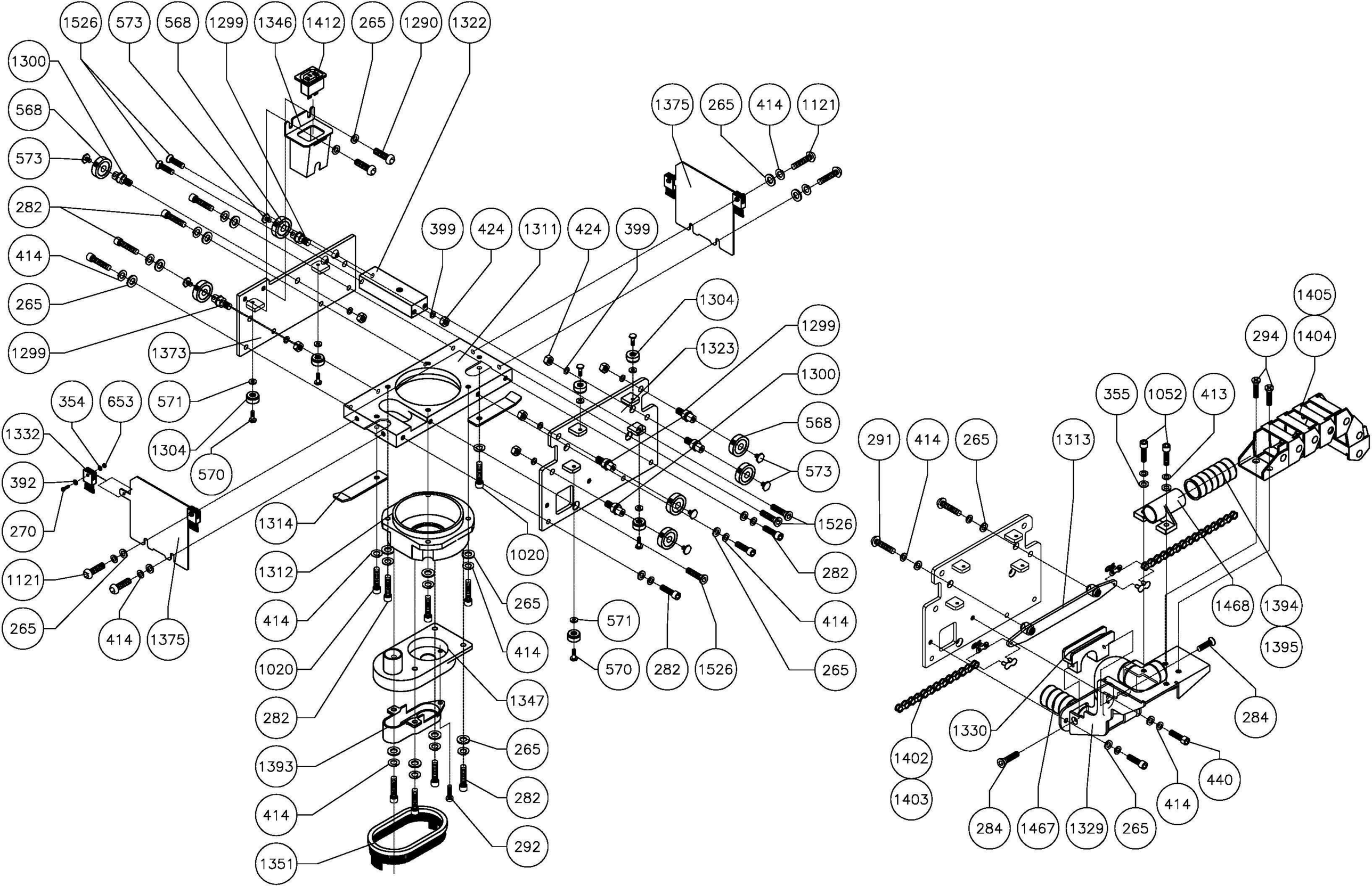
1526
573
568
1299
1346
1412
265
1290
1322
1300
568
573
282
414
265
1299
1373
1375
265
414
1121
399
424
1311
424
399
1304
1299
1323
1300
568
573
1526
282
414
265
1405
294
1404
354
653
571
1332
392
270
1121
265
414
1375
1304
570
1314
1312
414
1020
282
1393
414
1351
1020
265
414
1347
265
282
292
571
570
282
1526
355
1052
413
291
414
265
1313
1468
1394
1395
284
1330
1402
1403
440
414
284
1467
1329
265

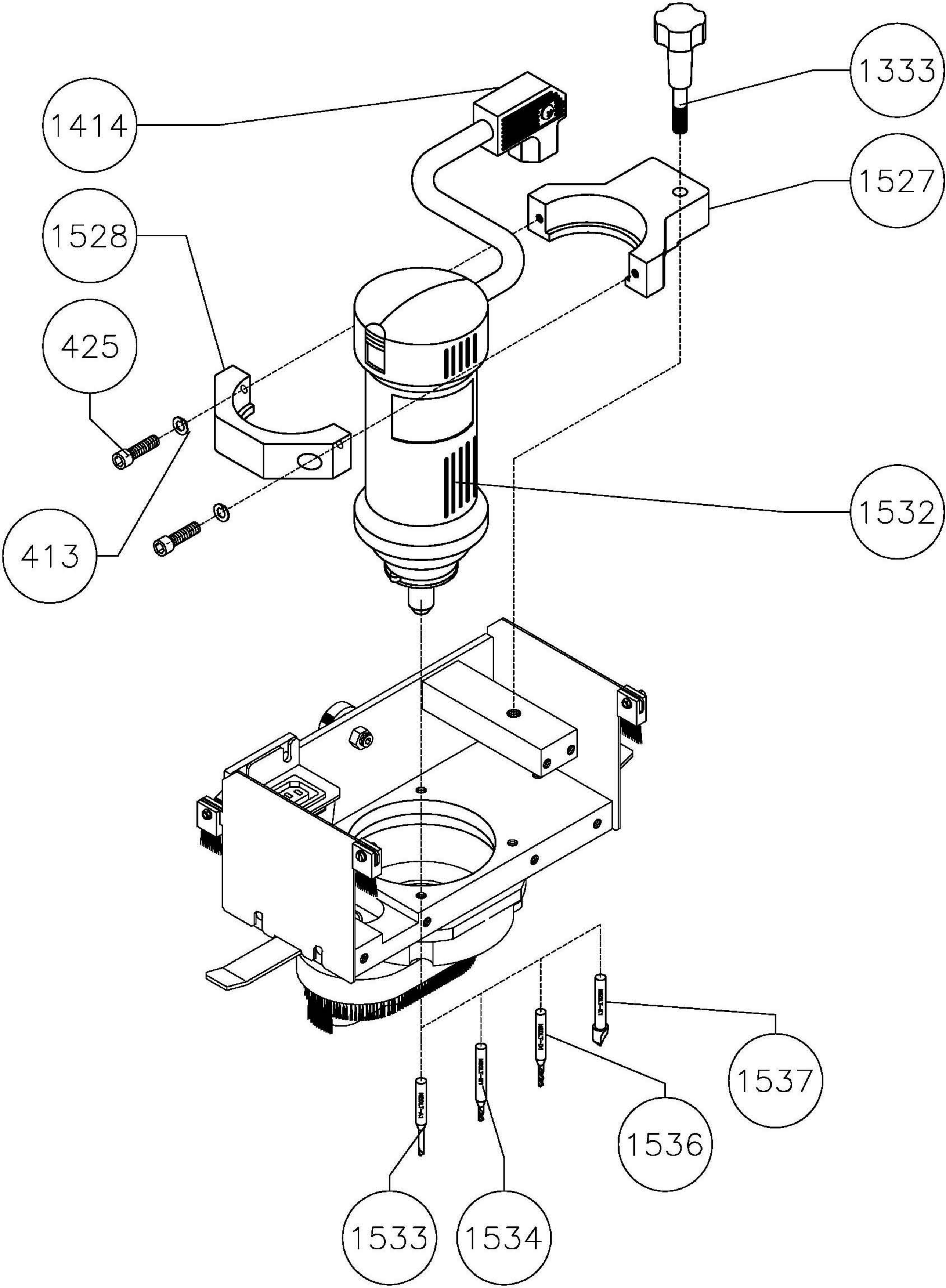
1414
1333
1527
1528
425
1532
413
1533
1534
1536
1537

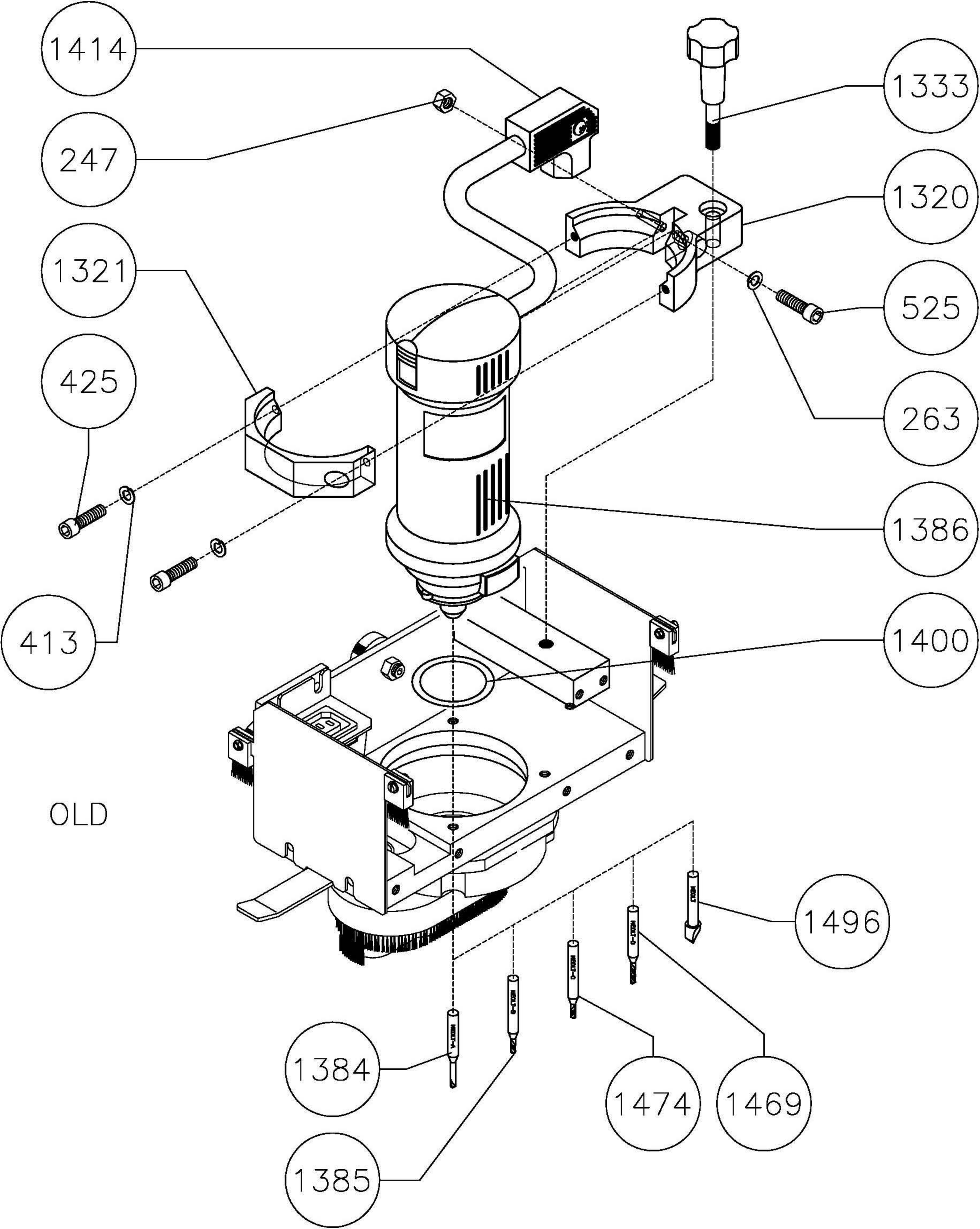
1414
247
1321
425
413
1333
1320
525
263
1386
1400
1496
1384
1385
1474
1469
OLD